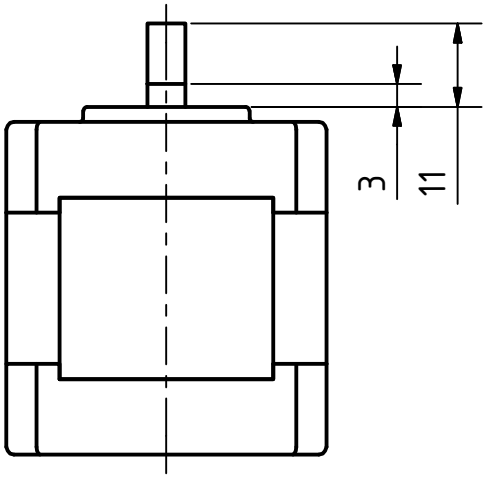

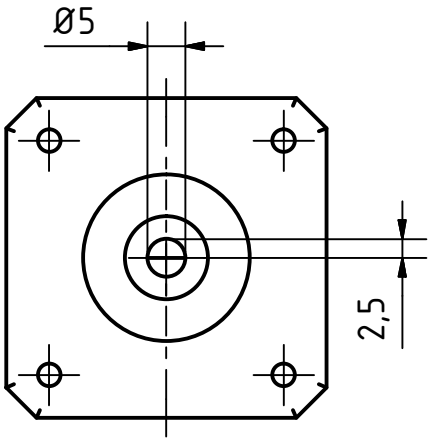

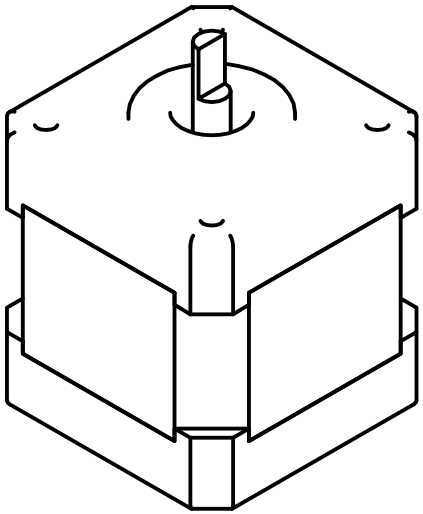

				Datum	Name	
			Gezeichnet	18.07.2016	Michi	
			Kontrolliert			
			Norm			
Status	Änderungen	Datum	Name	NEMA 17		1
						A4